GAINABLES

R-32

CARACTÉRISTIQUES GÉNÉRALES

Les unités Gainables de Kaysun offrent une grande variété de prestations et se hissent au rang des meilleures machines du marché. Ces équipements, conçus avec un profil bas grâce à leur batterie inclinée, peuvent être installés dans de petits espaces comme les faux plafonds les plus compacts.

- Filtre facilement extractible.
- Cadre d'embout à impulsion et retour.
- Double possibilité d'aspiration (arrière ou inférieure).
- Arrivée d'air extérieur sur le côté de la machine.
- Contacts secs sans tension ON/OFF et alarme.
- Pompe à condensats standard de jusqu'à 750 mm.
- Pressions disponibles jusqu'à 160 Pa selon le modèle.
- Il est possible de régler la pression disponible automatiquement
- au moyen de la commande KC-03.2 SPS.
- Unité à hauteur réduite.

INSTALLATION VERTICALE (SAUF UNITÉS 35 ET 52)

POMPE À CONDENSATS STANDARD JUSQU'À 750 MM DE HAUTEUR

Compatible avec AIRZONE

OPTION WIFI
ACCESSOIRE K03 WIFI LCAC [1]

KC-03.2 SPS
RECOMMANDÉ
OPTION WIFI[1]

KC-03.1 SPS
RECOMMANDÉ
NON OPTION WIFI

PRIX DE L'UNITÉ CALCULÉ SUR LA BASE DE LA COMMANDE RECOMMANDÉE
Si vous souhaitez une commande différente, il faudra ajouter au P.V.C. en euros de l'ensemble la différence de prix qui existe entre la commande recommandée et la commande que vous avez choisie.
(1) Non compatible avec KPD-35 DVR12.1

CHOISISSEZ VOTRE **COMMANDE**

TÉLÉCOMMANDES

Pour plus d'informations, veuillez consulter la Gamme de Commandes.

INDIVIDUELLES

KID-02 S

KC-02.1 H

KCT-02.1 SR

CENTRALISÉES

KCCT-64 I (B)

KCCT-64 IPS

KCCT-384 IPS

KCC-64 WEB

BMS ET LOGICIEL

K01-LON

K02-MODBUS

K01 MODBUS
1/4/8/32

K01-BACNET

KAYNET CONTROL

K01-KNX

K01-WIFI

FR

Gainables

FICHE PRODUIT

KC-03.2 SPS
Télécommande recommandée

Produit certifié par:

CARACTÉRISTIQUES

Modèle	KPD-105 DTR11
Capacité frigorifique	10,55 kW
Consommation froid	3.950 W
Capacité calorifique	11,14 kW
Consommation chaleur	3.000 W
Classification ErP froid/chaleur	A++ / A+
Débit d'air (intérieur)	1.560/1.780/2.060 m^3/h
Pression statique max.	160 Pa
Pression sonore (intérieur)	35,40/37,70/40,30 dB(A)
Débit d'air (extérieur)	4.000 m^3/h
Pression sonore (extérieur)	64 dB(A)
Alimentation	380-415 V / 3 ph / 50 Hz
Intensité max.	10 A
Câblage alimentation (intérieur)	(2+T)x2,50 mm^2
Câblage alimentation (extérieur)	(4+T)x2,50 mm^2
Câblage communication	2x1,50 mm^2
Bus interconnexion blindé	3x1,50 mm^2

SCHÉMA CONNEXION

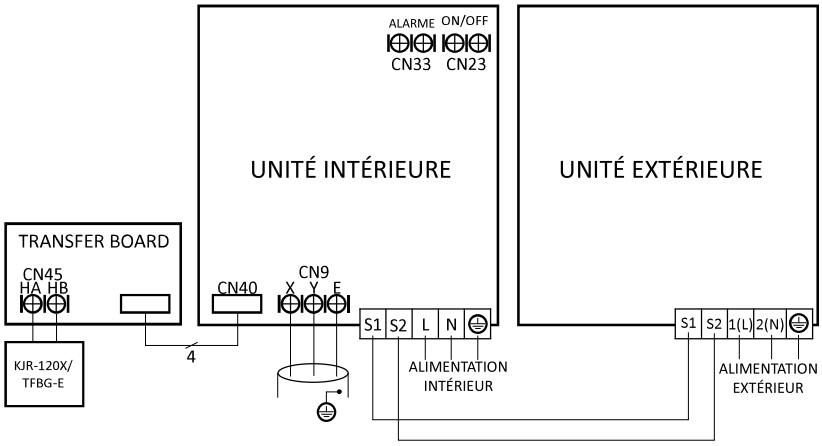

NOTES:
(1) Les données et spécifications présentes sur cette fiche peuvent varier sans préavis.
(2) Les images sur cette fiche sont indicatives et peuvent être différentes de la machine finale.

RACCORDEMENT FRIGORIFIQUE

Modèle	KPD-105 DTR11
Tuyaux réfrigérants	Ø3/8" / Ø5/8"
Charge réfrigérant / Charge supplémentaire	2,40 kg / 0,024 kg
Tuyau sortie drain intérieur	Ø25 mm
Longueur max. tuyau (A)	65 m
Hauteur max. (B)	30 m

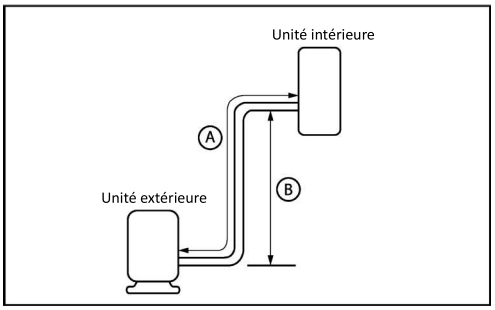

DIMENSIONS ET POIDS INTÉRIEURE

Modèle	KPD-105 DR11.1
A	1.360 mm
B	249 mm
C	774 mm
Poids	40,50 kg

DIMENSIONS ET POIDS EXTÉRIEURE

Modèle	KUE-105 DTR11
W	946 mm
H	810 mm
D	410 mm
Poids	81,50 kg

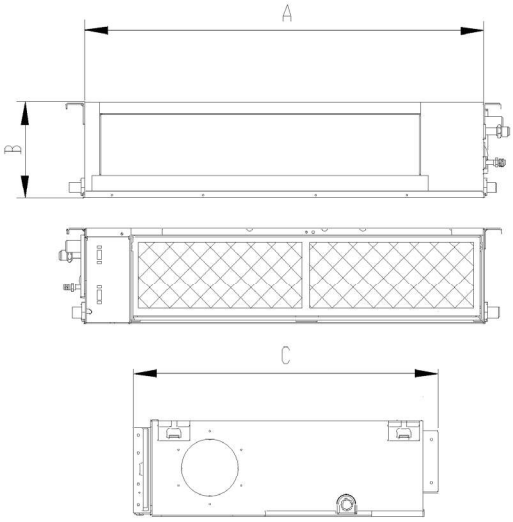

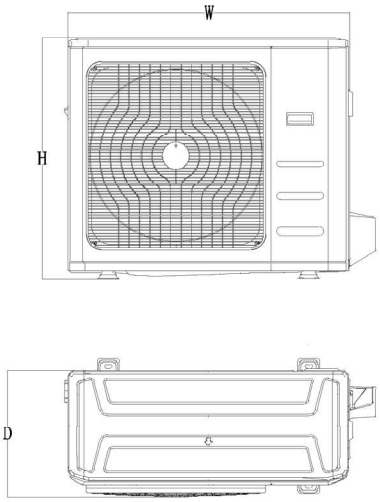
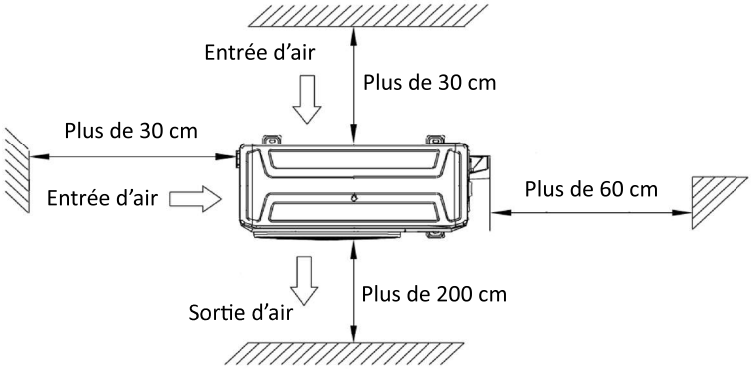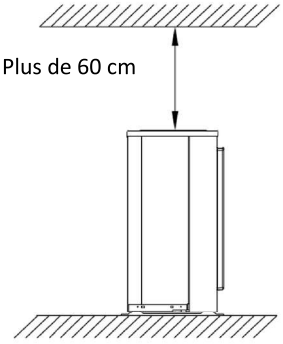
INSTALLATION